БА-02 ЭМП

ПРИЛОЖЕНИЕ №1

СХЕМА ПОДКЛЮЧЕНИЯ БА-02 ТТ ЭМП; БА-02 ЭМП (для автоматического закрытия ЭМП) ПРИ УРОВНЕ ТОПЛИВА 95%;АВАРИЯ

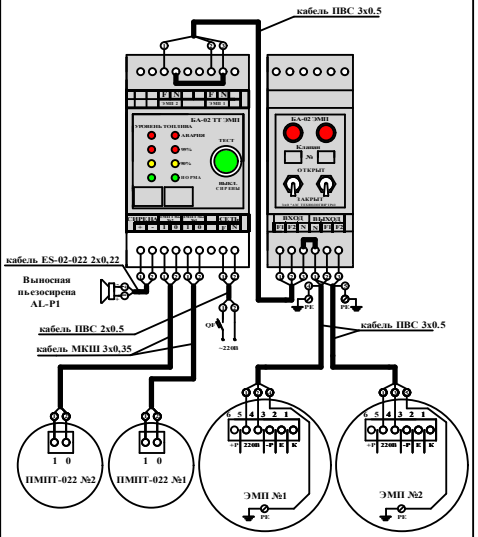

3

ПРИЛОЖЕНИЕ №1

СХЕМА ПОДКЛЮЧЕНИЯ БА-02 МТ ЭМП; БА-02 ЭМП (для автоматического закрытия ЭМП) ПРИ УРОВНЕ ТОПЛИВА 95%;АВАРИЯ

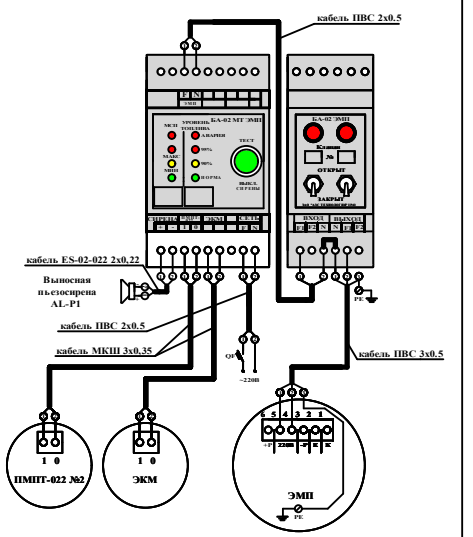

4

ПРИЛОЖЕНИЕ №1

СХЕМА ПОДКЛЮЧЕНИЯ БА-02 ЭМП (на дин рейку) ДЛЯ РУЧНОГО УПРАВЛЕНИЯ ЭМП

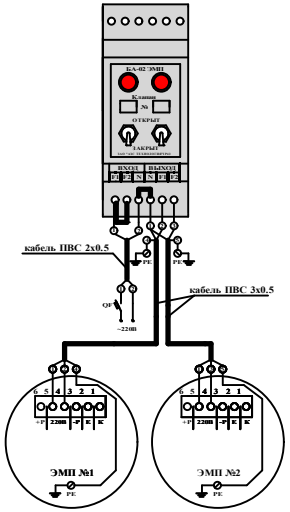

5

БЛОК СХЕМА ПОДКЛЮЧЕНИЯ БА-02 ЭМП для РУЧНОГО УПРАВЛЕНИЯ ЭМП

ПРИЛОЖЕНИЕ №1

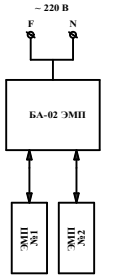

БЛОК СХЕМА ПОДКЛЮЧЕНИЯ БА-02 ЭМП (для автоматического закрытия ЭМП при уровне топлива 95%; АВАРИЯ) с БА-02 ТТ ЭМП,БА-02 МТ ЭМП

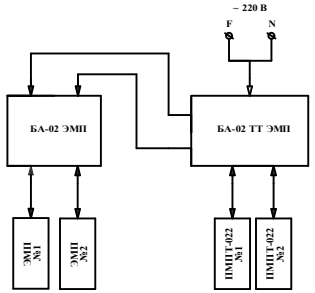

2