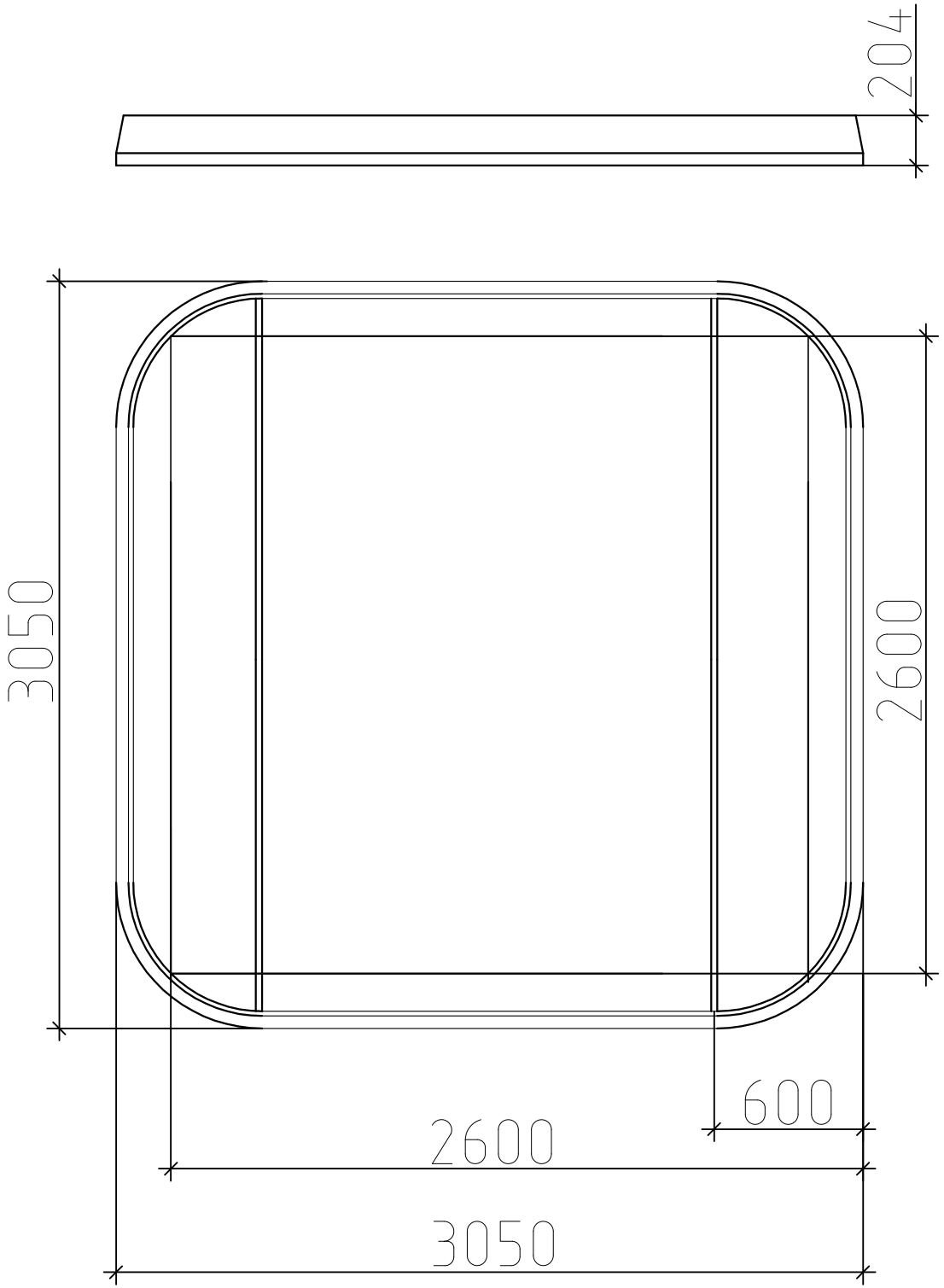
204
3050
2600
600
2600
3050